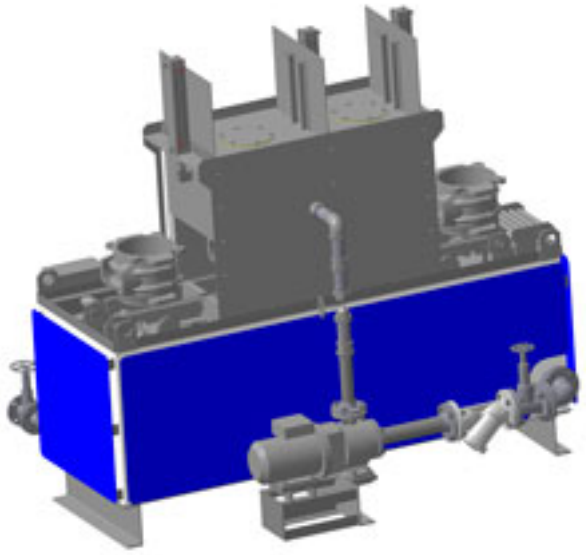

Назначение

Моечная машина предназначена для мойки и сушки сжатым воздухом букс грузовых вагонов.

Мойка осуществляется путем подачи моющего раствора на омываемые поверхности буксы.

Сушка буксы осуществляется нагретым сжатым воздухом.

Отличительной особенностью моечной машины является конструкция соплового аппарата, которая опускается вместе со шторами и входит внутрь буксы, что позволяет более качественно обмыть лабиринт и внутреннюю часть буксы.

Функциональные возможности:

- Возможность нагрева паром;
- Равномерное очищение поверхностей;
- Автоматическое поддержание температуры моющего раствора в пределах 60-90 °С.

Технические характеристики

Наименование параметра	Значение

Phoca PDF

Тип моечной машины	Двухкамерная, проходная замкнутого цикла
Температура моющего раствора, °С	60-90
Нагрев моющей жидкости	ТЭНами и паром
Продолжительность мойки, мин.	2-4
Установленная мощность ТЭН, кВт	54
Напор моющего раствора, м	32
Производительность насоса, $м^3$/час	25
Общая установленная мощность, кВт, не более	65
Объем моющего раствора, м.куб.	1
Привод шторки	пневматический
Давление воздуха, МПа	0,4-0,6
Тип привода перемещения букс	электромеханический
Напряжение питания, В	380
Габаритные размеры камеры, мм., не более	2450x1560x2130
Масса, кг.	1600

Phoca PDF