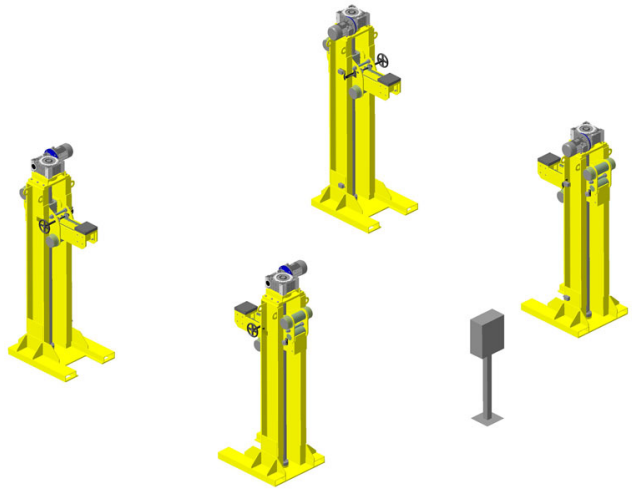

Стационарные и подкатные подъемники предназначены для подъема вагонов метро.

В комплект входит: четыре домкрата, пульт управления, вся необходимая для работы кабельно-проводниковая продукция, первичное наполнение смазкой. Управление — как общее всеми 4-мя домкратами, так и индивидуальное — каждым из домкратов.

## Технические характеристики

| Наименование параметра | Значение |
|---|---|
| Тип | Стационарный, передвижной |
| Модель | УД32М, УДС60М, МПКС-48, УДС-48М, УД60М |
| Нагрузка на стойку домкрата, т<br>УД32М<br>УДС-48М, МПКС-48<br>УД60М, УДС60М | <br>8<br>12<br>15 |
| Привод | электромеханический |
| - тип привода установки | червячный (мотор-редуктор) |
| Максимальная высота подъёма, мм, не более<br>УД32М<br>УДС-48М, МПКС-48 | <br>2100<br>2200<br>2400 |



Phoca PDF

| | |
|---|---|
| УД60М, УДС60М | |
| Напряжение питания, В | 380 |
| Скорость подъёма, м/мин | 0,22 |
| Установленная мощность, кВт, не более<br>УД32М<br>УДС-48М, МПКС-48<br>УД60М, УДС60М | <br>2,2<br>3,0<br>4,0 |
| Габаритные размеры, мм, не более : длина х ширина х высота<br>УД32М<br>УДС-48М, МПКС-48<br>УД60М, УДС60М | <br>1350 (1500 с рохлей)х950х2600<br>1350 (1500 с рохлей)х950х2600<br>1350(1500 с рохлей) х950х3200 |
| Масса одного домкрата, кг, не более | 1300 |
| Количество домкратов в комплекте, ед. | 4,0 |

| | | |
|---|---|---|
| **Комплектация:** | | |
| – паспорт изделия | шт | 1 |
| – руководство по эксплуатации | шт | 1 |
| **Габаритные размеры рохли** | | |
| – длина | мм | Не более 1500 |
| – ширина вил | мм | Не более 850 |
| – высота | мм | Не более 1400 |
| – высота подхвата | мм | 85 |
| – масса | мм | Не более 100 |



Phoca PDF

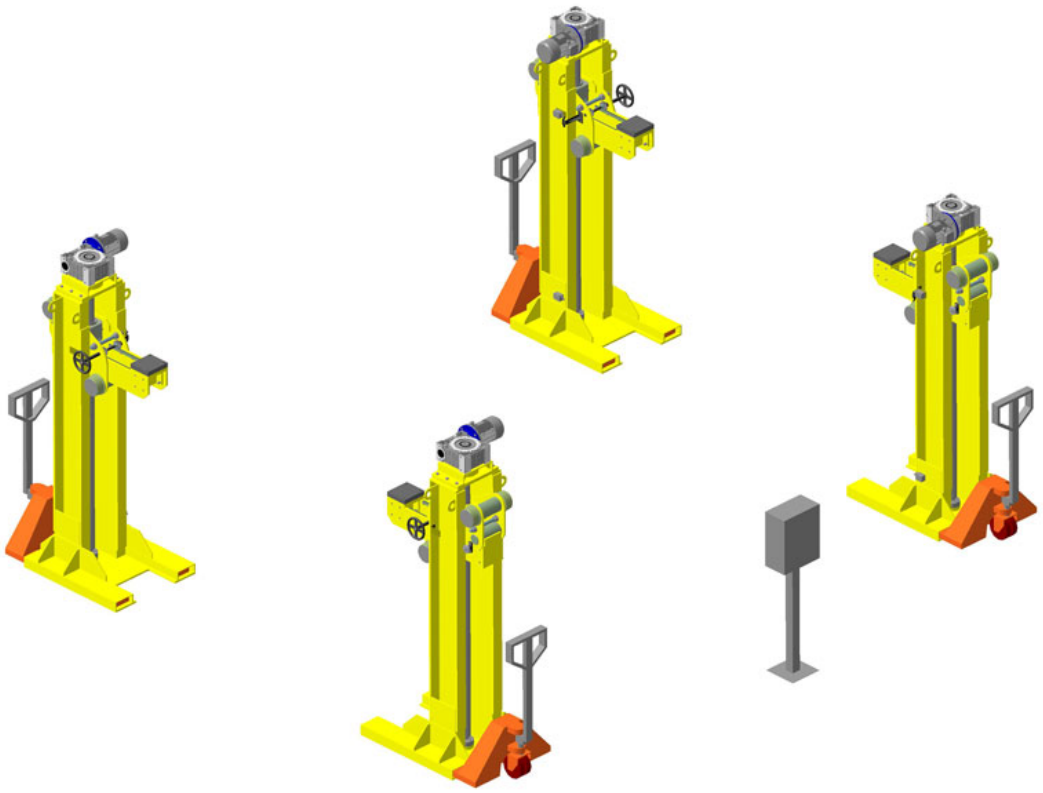



Phoca PDF

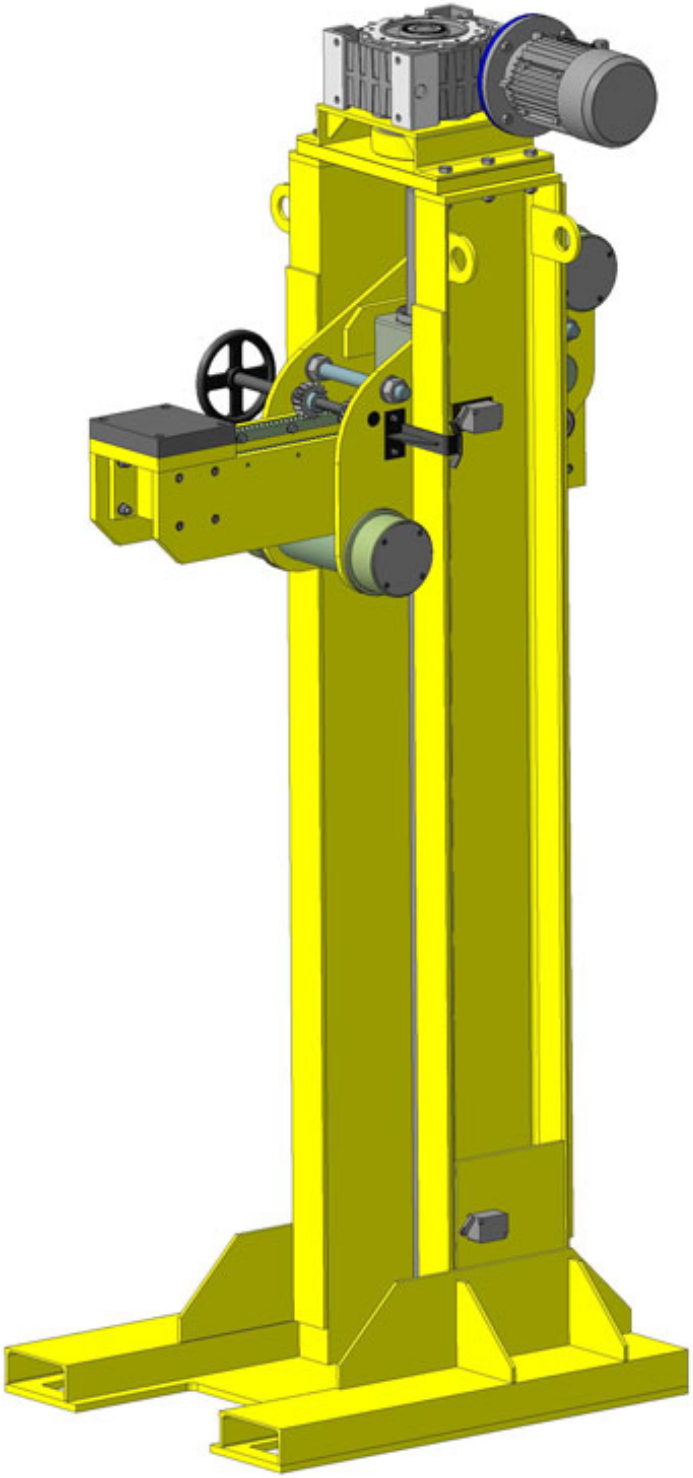



Phoca PDF

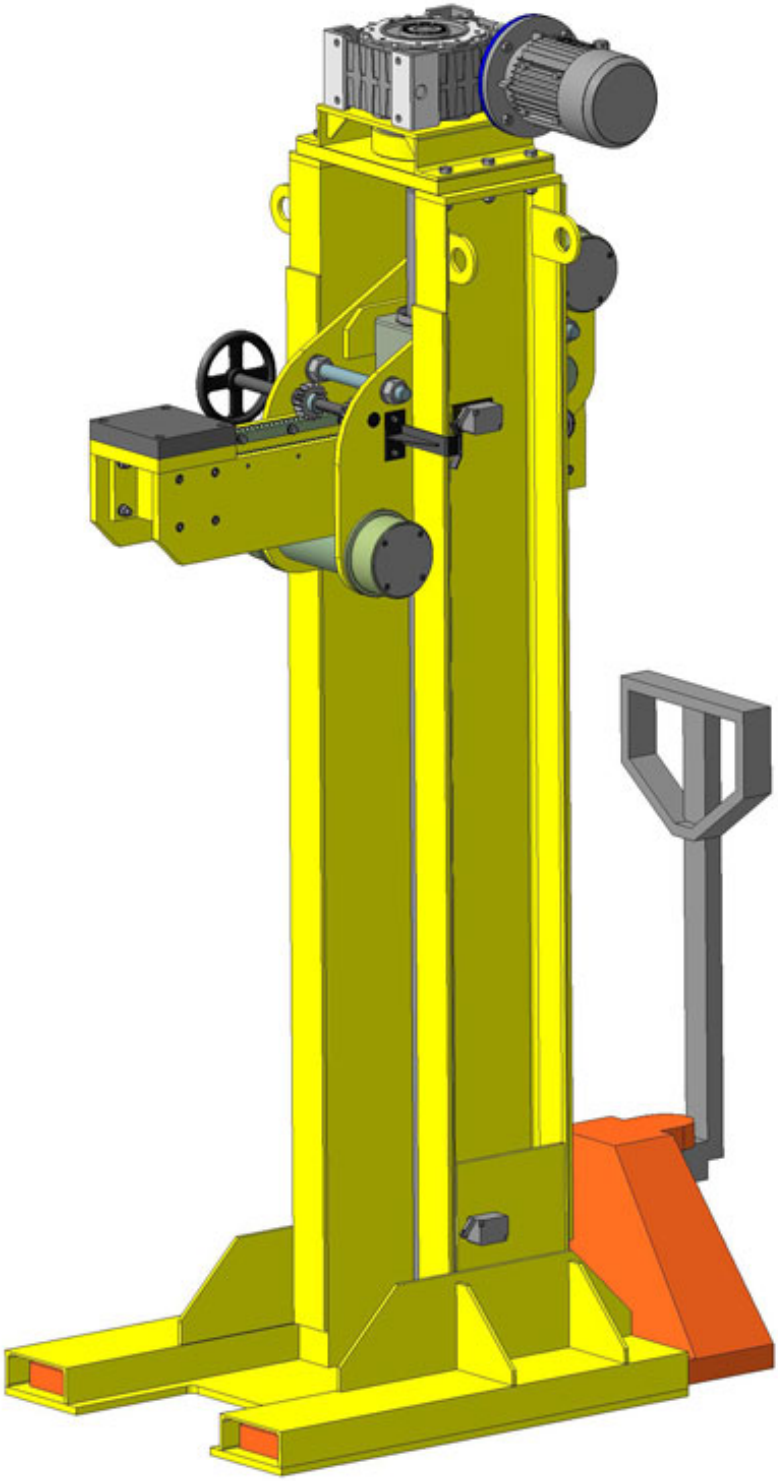



Phoca PDF