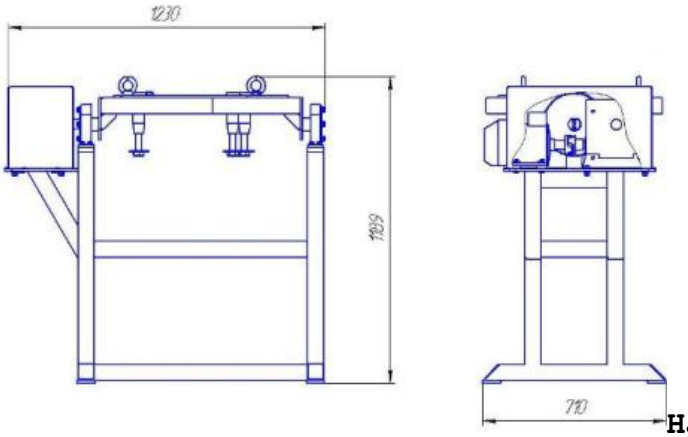

Назначение

Предназначен для поворота клапанной коробки дизеля локомотива при проведении ремонтных работ.

Технические характеристики

Наименование параметра	Значение
Напряжение сети, 50 Гц, В	380
Установленная мощность, кВт, не более	2,0
Габаритные размеры, мм., не более	1250x750x1200
Масса, кг., не более	210

Phoca PDF